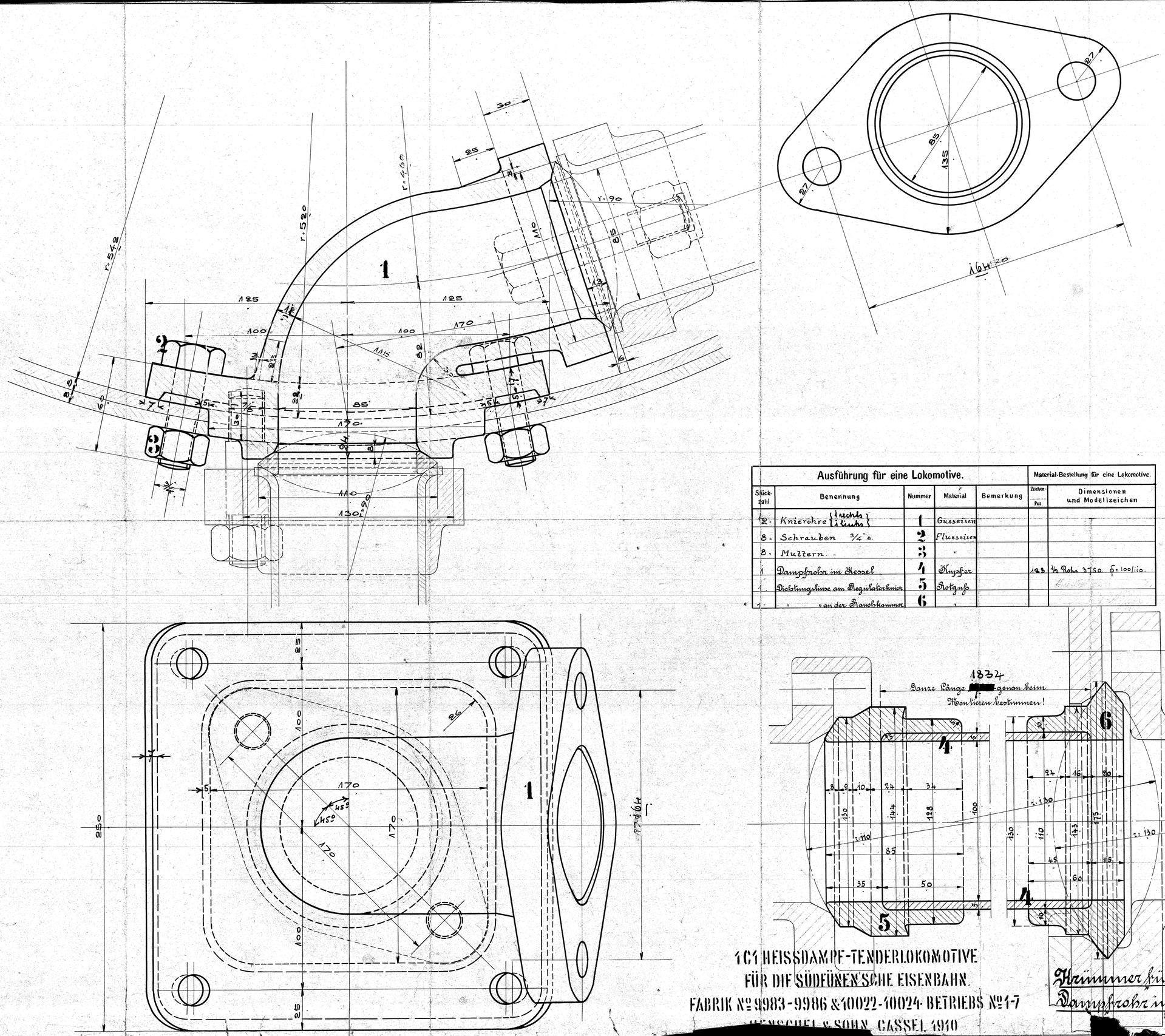

Ausführung für eine Lokomotive.					Material-Bestellung für eine Lokomotive.	
Stückzahl	Benennung	Nummer	Material	Bemerkung	Zeichen / Pos.	Dimensionen und Modellzeichen
2.	Knierohre {rechts / links}	1	Gusseisen			
8.	Schrauben 3/4" ⌀	2	Flusseisen			
8.	Muttern "	3	"			
1	Dampfrohr im Kessel	4	Kupfer		128	1/2 Rohr 3750. f: 100/110.
1.	Dichtungsplatte am Regulatorkasten	5	Rotguss			
1.	" " an der Rauchkammer	6	"			

Ganze Länge 1834 [redacted] genau beim Montieren bestimmen!

1C1 HEISSDAMPF-TENDERLOKOMOTIVE
FÜR DIE SÜDFÜNEN'SCHE EISENBAHN.
FABRIK № 9983-9986 & 10022-10024. BETRIEBS № 1-7
HENSCHEL & SOHN. CASSEL 1910

Trimmer für Dampfeinströmrohr
Dampfrohr im Kessel.

65

B96